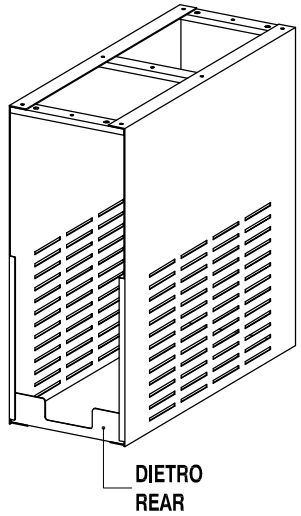
DIETRO
REAR

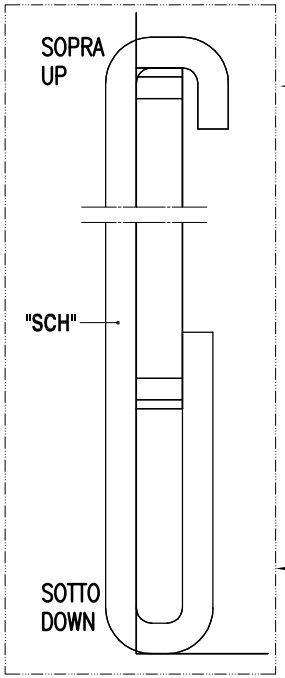
SOPRA
UP
"SCH"
SOTTO
DOWN

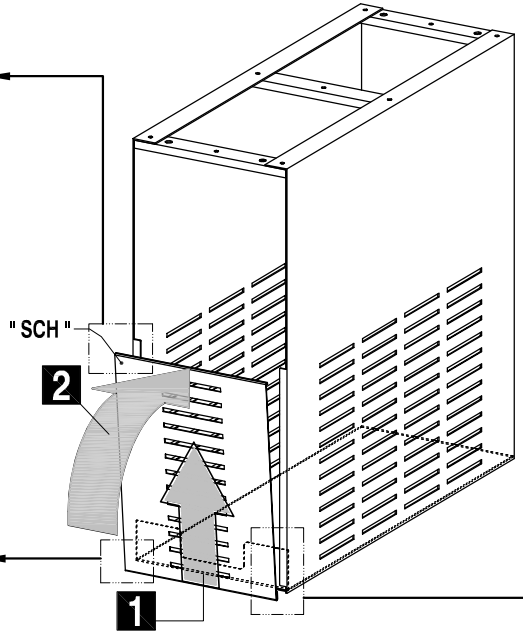
" SCH "
2
1

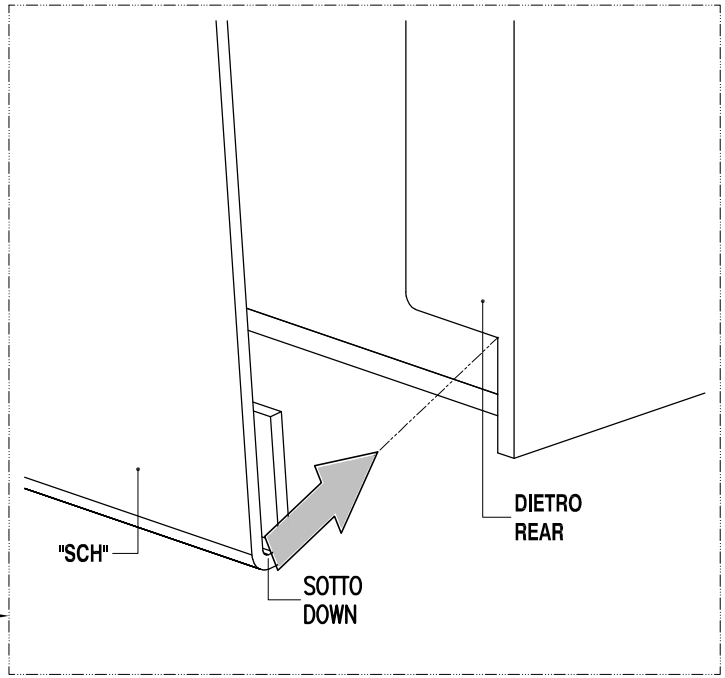
"SCH"
SOTTO
DOWN
DIETRO
REAR

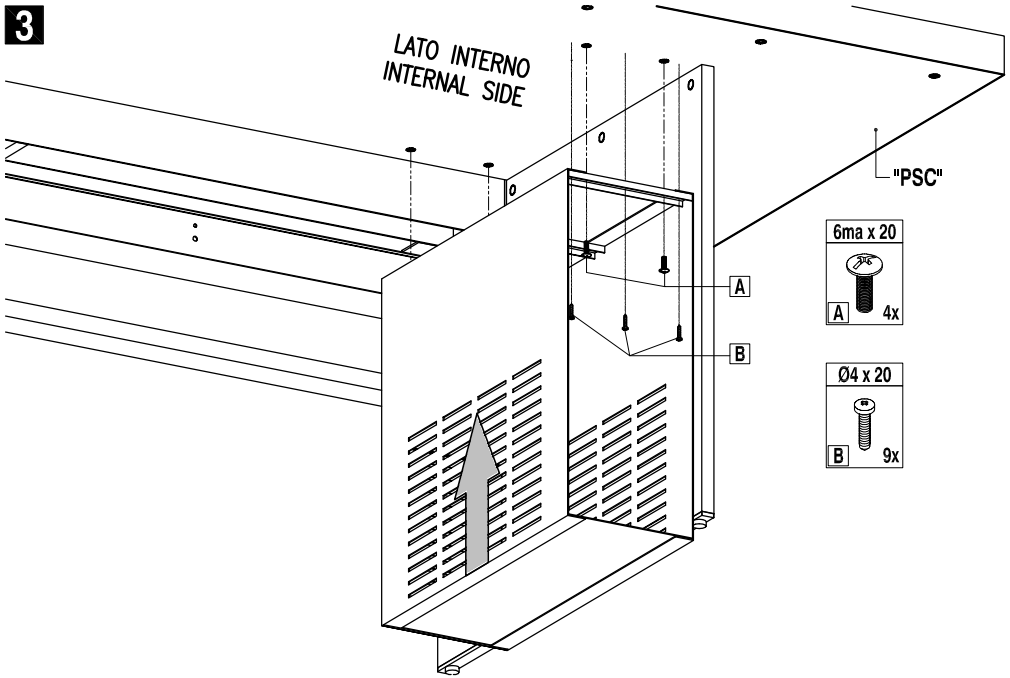
3
LATO INTERNO
INTERNAL SIDE
"PSC"
A
B
6ma x 20
A
4x
Ø4 x 20
B
9x

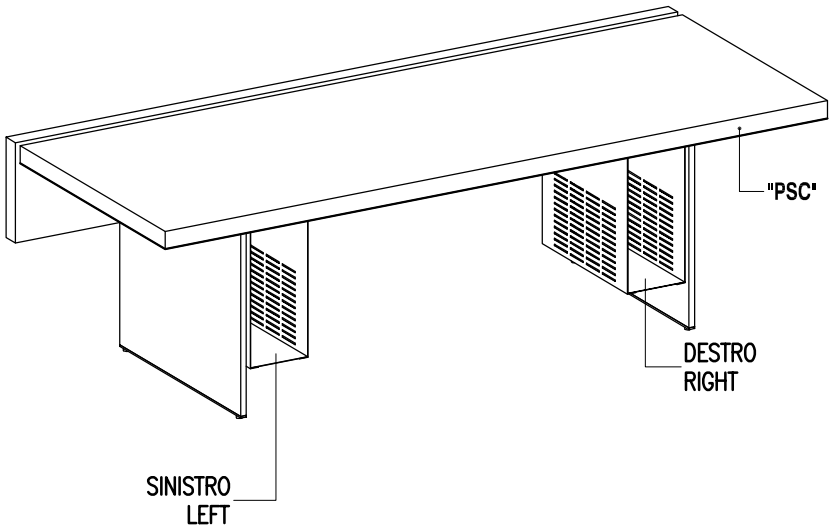
"PSC"
DESTRO
RIGHT
SINISTRO
LEFT